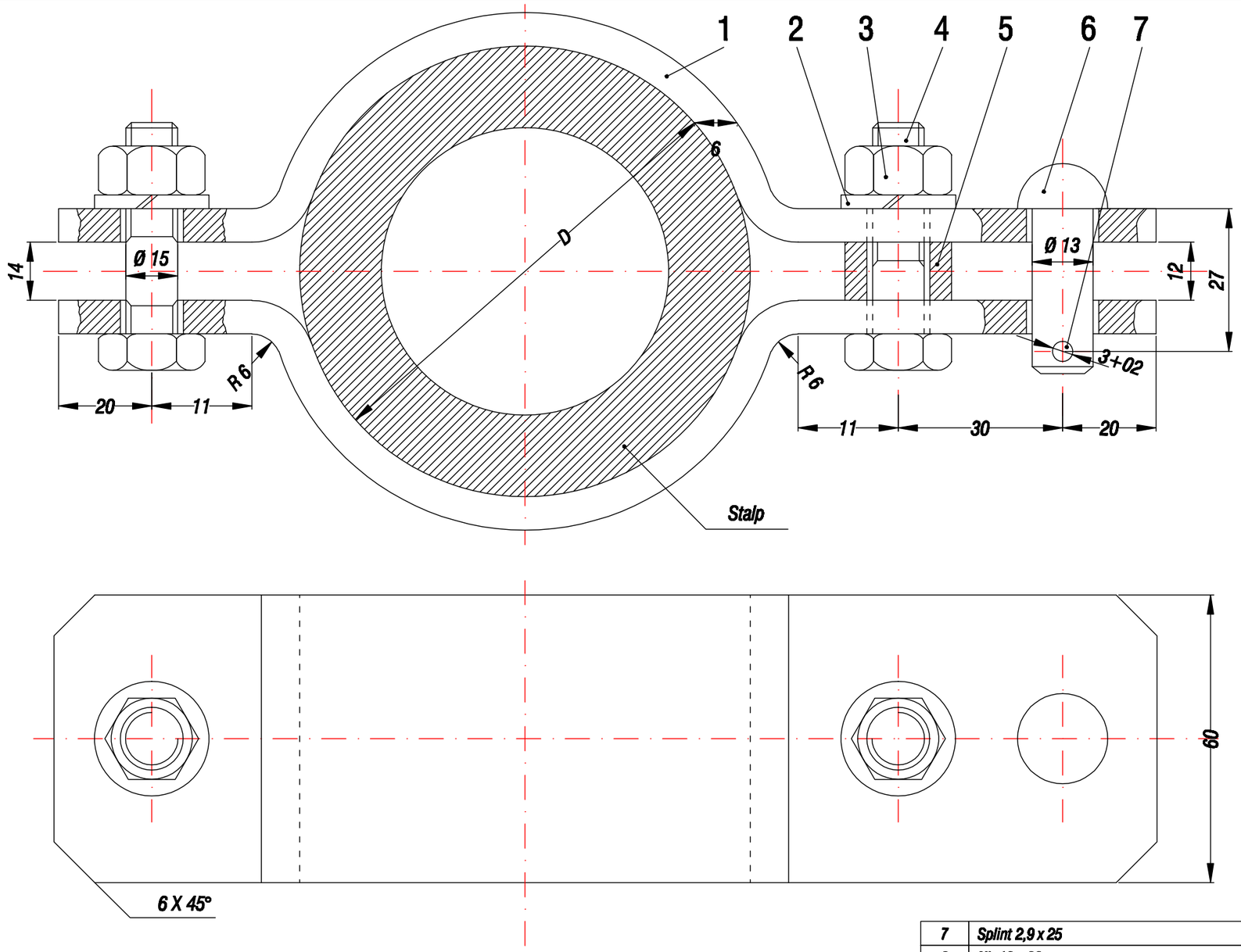

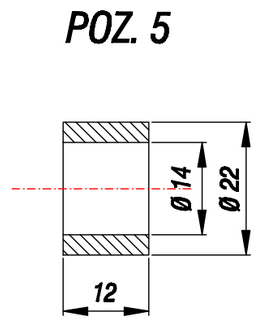

NOTA: Desen conform proiect tip I.S.L.G.C. 11/1989

TIPUL STALPULUI		D	LUNGIMEA DESFASURATA A UNUI ELEMENT - BRATARA		MASA NETA (kg)
			NETA	BRUTA	
METALIC	2 FC	168	356	360	1,02
	3 FC	168	356	360	1,02
	4 FC	297	444	450	1,28
DE BETON	SF 4 - 11	235	454	460	1,30
	SF 8 - 11	250	494	500	1,42

POZ.	DENUMIREA	NR. DESEN SAU STAS	BUC.	MATERIAL	OBSERVATII	MASA
7	Splint 2,9 x 25	STAS 1991 - 89	1	OL 34		
6	Nit 12 x 36	STAS 797 - 80	1	OL 34		
5	Bucsa distantiera	———	1	OL 37		
4	Surub M 12 x 45	STAS 920 - 87	2	grupa 4.6	zincat	
3	Piulita M 12	STAS 922 - 87	2	grupa 4.6	zincata	
2	Saiba Grower MN 12	STAS 7666/2 - 80	2	ARC 6 A		
1	Element de bratara	———	2	OL 37	vopsit	

VERIFICATOR	ing.CHERECHES VASILE		EA40-401	REFERAT NR. 10 / DATA 25.11.2009
VERIFICATOR/ EXPERT	NUME	SEMNATURA	CERINTA CALITATE	REFERAT / EXPERTIZA NR. / DATA
PROIECTANT GENERAL	S.C. ELECTROSISTEM S.R.L. loc. BAIA MARE Baia Mare Str. 8 Martie Cod fiscal: RO 8699806; Registrul Comertului: J24/ 553 /1996 Telefon : 0262-213.581, fax 0262-213.583			BENEFICIAR MUNICIPIUL BAIA MARE
DIRECTOR DPC	ing. CIRTIU SANDA		SCARA 1: 1	Imbunatatirea transportului public urban prin extinderea retelei de troleibuz si a infrastructurii aferente in Baia Mare-Cartierul Vasile Alecsandri
SEF PROIECT	ing. MOLCSAN ROBERT			
PROIECTAT	ing. URS ADINA		DATA 2009	BRATARA PENTRU TIRANTI SI TRAVERSEE
DESENAT	ing. PUIE DACIANA			

PROIECT NR.136

FAZA P.T+D.E.

PLANSA 1.33